FICHA TÉCNICA

9.70 HEAVY DUTY RANGE

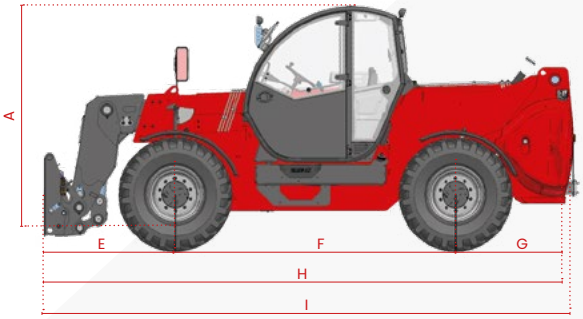

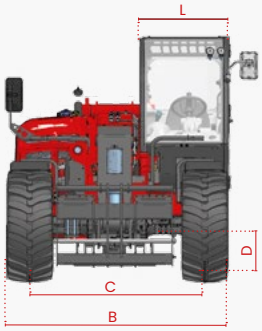

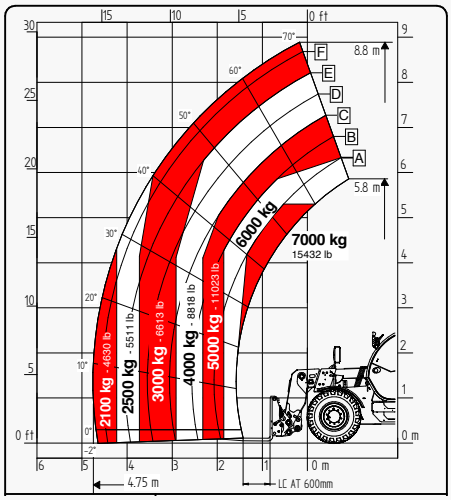

Se llama la atención de todos los clientes potenciales, todos los destinatarios y, en la medida de lo posible, todos los interlocutores externos sobre el hecho de que Faresin Industries S.p.A. adopta un Aviso legal general relativo a la descripción de las características técnicas y funcionales de su maquinaria, así como a los métodos de su uso, también en relación con su seguridad. El Aviso Legal debe entenderse como de aplicación general y, por tanto, Faresin Industries s.p.a. te invita a conocerlo, también accediendo al sitio web: **www.faresindustries.com**

FARESIN.COM

9.70 HEAVY DUTY RANGE

CARACTERÍSTICAS TÉCNICAS

MODELOS		9.70
DIMENSIONES		
[A] Altura	mm	2550
[B] Anchura	mm	2334
[C] Calzada	mm	1840
[D] Luz libre de tierra	mm	410
[E] Rebasamiento delantero	mm	1373
[F] Paso	mm	2950
[G] Rebasamiento trasero	mm	1265
[H] Longitud sin gancho de remolque	mm	5556
[H] Longitud con gancho de remolque	mm	5628
[L] Anchura cabina	mm	960
PESO		
Classic 74	kg	10700
HLS 74	kg	10900
VPSe 100	kg	11000

MODELOS		9.70
DETALLES		
Número secciones extensibles	nr	1
Capacidad máx	kg	7000
Altura máx de elevación	m	8,8
Extensión máx horizontal	m	4,75
Extensión a la máx altura	m	0,2
Ángulo de balanceo	°	149
CAPACIDAD DEPÓSITO		
Depósito del aceite hidráulico	l	150
Depósito del gasóleo	l	120
CONEXIÓN PARA LOS EQUIPOS		
FH HEAVY		●

NOTAS: Dimensiones definidas en modelo con ruedas 445/65 R22,5

CONFIGURACIÓN		CLASSIC 74	HLS 74	VPSe 100
TRANSMISIÓN				
Hidrostática		2 marchas mecánicas	2 marchas mecánicas	de variación continua
Velocidad	km/h	25	30	40
MOTOR STAGE V				
Fabricante		Deutz	Deutz	Deutz
Potencia	kW/hp	74,4/101	74,4/101	100/136
Sistema de postratamiento		DOC + DPF + SCR	DOC + DPF + SCR	DOC + DPF + SCR
Fuerza de tiro	daN	8500	9000	10400
HIDRÁULICA				
Tipo de bomba		bomba engranajes	bomba con pistones LS	bomba con pistones LS
Caudal hidráulico	l/bar	120/230	152/250	180/250
RUEDAS				
445/65 R22,5		●	●	●
Radio de giro	m	4,5	4,5	4,5
VARIOS				
Joystick		mecánico-electro proporcional	hidráulico-electro proporcional	hidráulico-electro proporcional
Conexión rápida		○	○	●
Conexión trasera hidráulica de doble efecto electro-proporcional		○	○	○
Faros de trabajo delanteros y traseros de LED		○	○	○
Toma trasera luces remolque		○	●	●
Gancho de remolque fijo 6 t		○	●	●
Precalentamiento agua motor		○	○	○
Aire acondicionado		○	○	●
Válvula regeneradora en subida		-	●	●
Brazo flotante		○	○	○
Suspensión brazo		○	○	○
Desviador 6 vías manual		○	○	○
PEB (Toma Eléctrica Brazo)		○	○	○
Creeper		○	●	●
Flujo constante delantero		○	○	○
Modalidad pala		●	●	●
Freno remolque neumático / hidráulico		○	○	○
Nivelación lateral chasis ±10°		●	●	●

● **Standard** ○ **Optional** - **No disponible**